第47回全国スポーツ少年団学童軟式野球交流大会Ⅱブロックいわき支部予選兼第58回いわき市スポーツ大会（スポーツ少年団学童部）

会場　好間：好間多目的運動場A
　　平：市営平野球場

県大会：相双支部 (6/9締切)
6/21, 6/22, 6/23

いわき北ブロック

マツザキガーデンジュニアスポーツ少年団A

	チーム	1	2	3
1	いわきFスポーツクラブ		1-18 ●4C	0-15 ●3C
2	マツザキガーデンジュニアスポーツ少年団B	18-1 ◎4C		1-16 ●4C
3	マツザキガーデンジュニアスポーツ少年団A	15-0 ◎3C	16-1 ◎4C	

1 vs. 2　5/6　7:40　好間

1 vs. 3　5/24　11:10　平

2 vs. 3　5/24　14:30　平

※5/6は天候不良が予想されるため試合開始時刻を変更
※5/24 第１試合は5/6第２試合の特別継続試合(２回裏 残り72分から)となります
※5/25は降雨が見込まれるため、試合開始時間を10:00予定に変更

第三位決定リーグ戦

江名グランパス

	チーム	1	2	3
1	江名グランパス		6-5 ○	2-0 ○
2	勿来少年野球教室	5-6 ●		6-9 ●
3	マツザキガーデンジュニアスポーツ少年団B	0-2 ●	9-6 ○	

1 vs. 2　5/25　10:00　平

1 vs. 3　5/25　11:30　平

2 vs. 3　5/25　13:00　平

※いわき北ブロック　第２位チームと、いわき南ブロック　準決勝敗退チームによるリーグ戦

いわき南ブロック
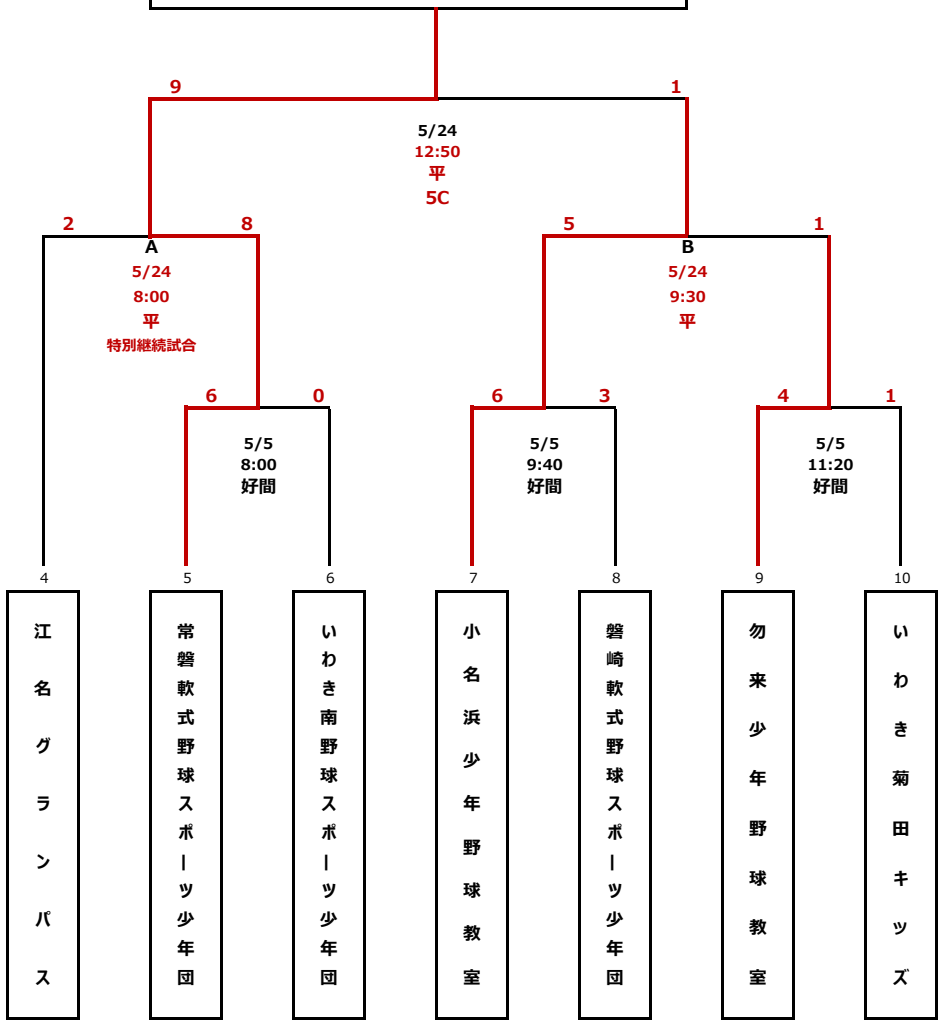
常磐軟式野球スポーツ少年団