高円宮賜杯 第41回全日本学童軟式野球大会
マクドナルド・トーナメント福島県大会　組み合わせ表
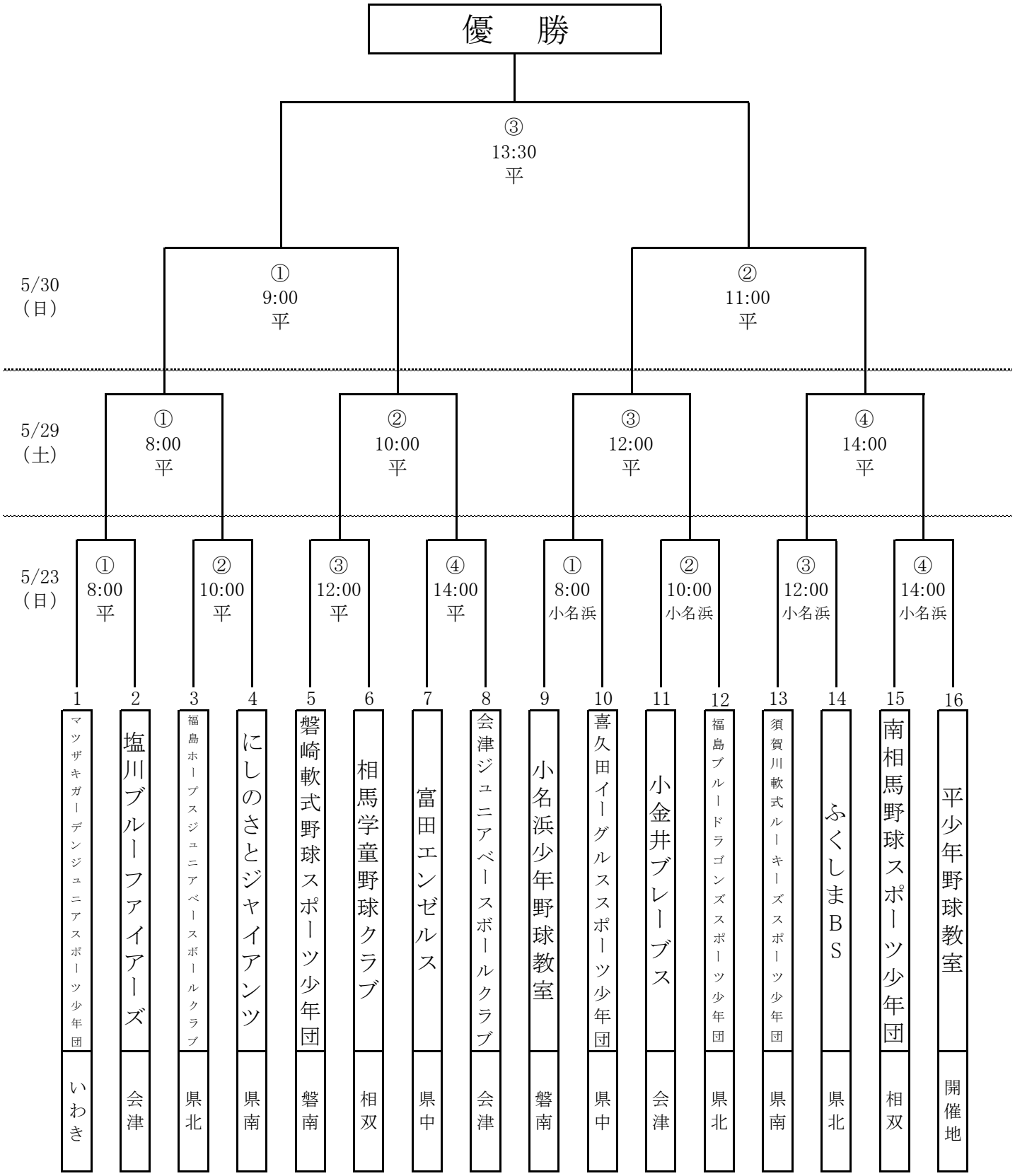
【会　期】令和3年5月23日(日)・29日(土)・30日(日)
予備日：令和3年6月19日(土)
【会　場】　平　：平野球場
小名浜：小名浜球場